Alle Kilometerangaben sind bezogen auf die Stationierung der Strecke 6030

Zur Wahrung der Urheberrechte ist eine Weitergabe an andere Nutzer nicht zulässig.
Grundlage: Plan lvl 6081AK-AM / lvl6088AA
Datenquelle: DB InfraGO AG, DB-GIS Bahn-Geodaten

S-Bahnstrom

Symbol	Bedeutung
rote Linie	Anlage neu
blaue Linie	Anlage ab- und anbauen (mit vorhandenem Material)
gelbe Linie	Anlage zurückbauen
grüne Linie	Anlage unverändert
FL01	Kabelkennzeichnung gemäß Kabelliste
	750-V-Kabel
	Rückleiter
	230 V-Kabel / 400-V-Kabel / OSE-Kabel
	30-kV-Kabel
	Muffenfeld / Kabelmuffe
	Stromschiene mit Endauflauf
F	Stromschiene mit vorgeschlagener Lage für ein paar Festpunktklemmen
D	Stromschiene mit vorgeschlagener Lage der Dilatation
	Stromschiene mit Anschlusslaschen für Fahrleitungskabel mit herausgeführtem Kabelschirm
	Stromschiene und Stromschienentrenner
	Stromschiene mit Weichenauflauf
fSTxx / SE fsTxx	fernsteuerbarer Schalter einschl. Steuereinheit
	RL-Vermaschung an PRL
	RL-Anschluss am Gleis (einschienig / zweischienig)
	Schienenverbinder
W012	Warnschild
EL1	EL1 - Signal
EL2	EL2 - Signal
	Richtungspfeil
	Zuordnungstafel So20
ST	Handtrenner
MAK	Messschleifenanschlusskasten Verschaltung der UEL des PRL
GSM	SDS / SDS mit Fernüberwachung
SBE	Spannungsbegrenzungseinrichtung
DT	DT=Drosselstoßtransformator
MS	Minischacht

Index:	Änderungen bzw. Ergänzungen	Name:	Datum:

Prüfvermerke

die Übereinstimmung der Zeichnung mit der Ausführung bestätigt:
für den Auftragnehmer: Ort, Datum, Unterschrift
für den Planverfasser: Ort, Datum, Unterschrift
interoperabilität geprüft (benannte Stelle), Name
Datum geprüft / genehmigt
Datum geprüft / genehmigt
Datum geprüft / genehmigt
Eisenbahn-Bundesamt

Freigabe zur bautechnischen Prüfung
Ort, Datum, Unterschrift
Prüfingenieur
gleichgestellt mit freigegebenen Exemplaren
Freigabe der Ausführungsunterlagen
☐ mit Regelungen durch den BVB
Freigabe-Nr.: ....
Ort, Datum, Unterschrift (BVB)
Genehmigung zur Bauausführung
Ort, Datum, Unterschrift

Lageskizze

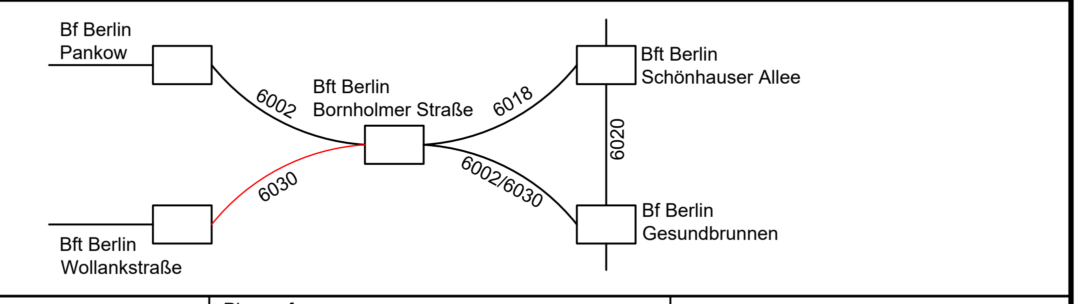

Auftragnehmer:

Planverfasser:
HVB Ingenieurgesellschaft mbH
Büro Dresden:
HVB Ingenieurgesellschaft mbH
Königsbrücker Str. 28-30
01099 Dresden
Tel.: 0351/80 31 305
Fax.: 0351/80 31 306
E-mail: Dresden@hvb-ingenieure.de
Internet: http:\\www.hvb-ingenieure.de
Ort, Datum, Unterschrift

Anlage:	3.3	
Auftrag-Nr.:	PVD2340-41	
	Datum	Name
bearb.	11/2025	Rost
gez.	11/2025	Steyer
gepr.	11/2025	Rost

Bauherr:
DB InfraGO AG
Region Ost
I.IA-O-P 321
Granitzstraße 55/56
13189 Berlin
DB InfraGO

Planung:
DB InfraGO AG
S-Bahn Projekte Berlin
Caroline-Michaelis-Straße 5-11
10115 Berlin
DB InfraGO

Planzeichen: AU-VA-BBOS-BWOK-BBOS-LP-03
Planart: Ausschreibung
Blattgr.: 1710x297
Ausgabe vom:

Maßstab: 1:500

Lageplan
km 1,756 - km 1,365

Höhensystem: DB REF
Koordinatensystem: DB REF

Projekt: S-Bf Wollankstraße - S-Bf Bornholmer Straße
Gleiserneuerung km 1,5 - km 2,6 und km 2,6 - km 1,5
Strecke: 6030 Bornholmer Straße - Oranienburg, S-Bahn

Bauwerksnummer					Brückennr.	Barcode
Strecke		Kilometer		Kennzahl		
6030	x	-	x	-	-	